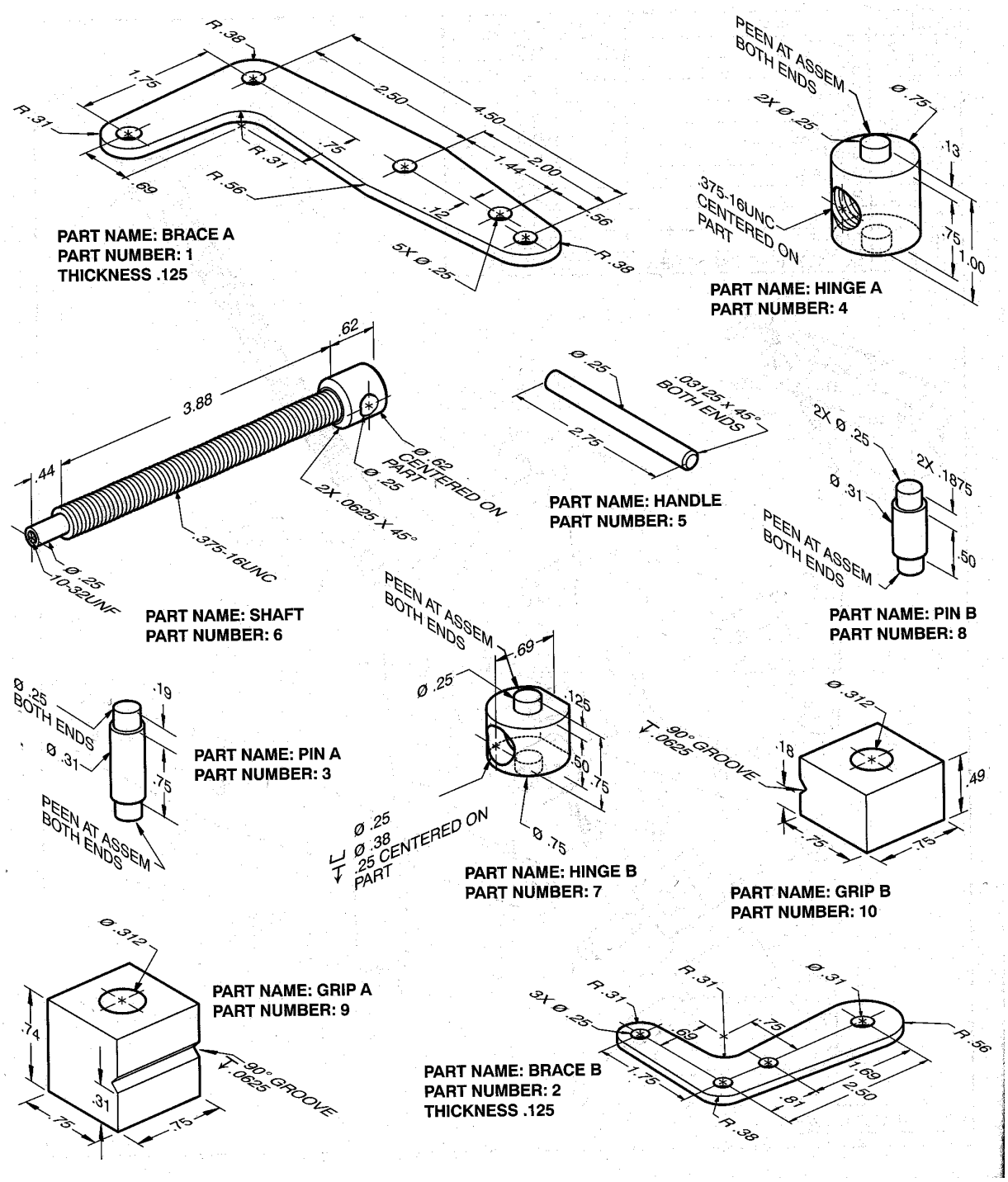

Kant-twist Clamp